Bank Athen Stahl - Inox

Beschreibung:
Aus Stahl oder Inox gefertigte Bank sowohl mit als auch ohne Rückenlehne erhältlich. Ein innovatives Design rundet dieses Modell ab.

Kurzbeschreibung	ohne Rückenlehne	mit Rückenlehne
Bank Athen Stahl	AP016P_H	AP016_H
Bank Athen Inox	AP016PI_H	----------
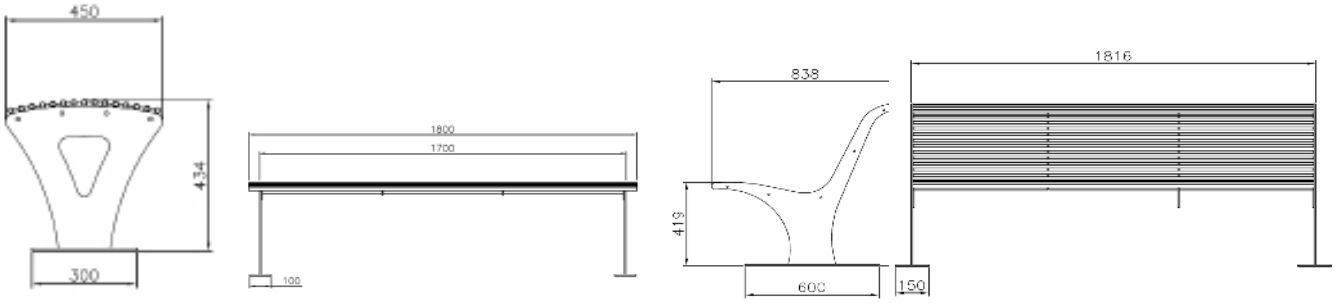
Technische Daten:	**ohne Rückenlehne**	**mit Rückenlehne**
Material:	Stahl - Inox	Stahl
Material Unterkonstruktion:	Stahl	Stahl
Varianten:	verzinkt lackiert	verzinkt lackiert
Rückenlehne:	nein	ja
Armlehnen:	nein	nein
Gewicht:	30 kg	42 kg
Versand:	wird nicht montiert geliefert	wird nicht montiert geliefert
Maßangaben:		
Gesamtlänge:	180cm	181,60cm
Gesamttiefe:	45cm	83,80cm
Gesamthöhe:	43,40cm	81,40cm